Miscelatore per emulsioni Jetmix

Manuale d'uso

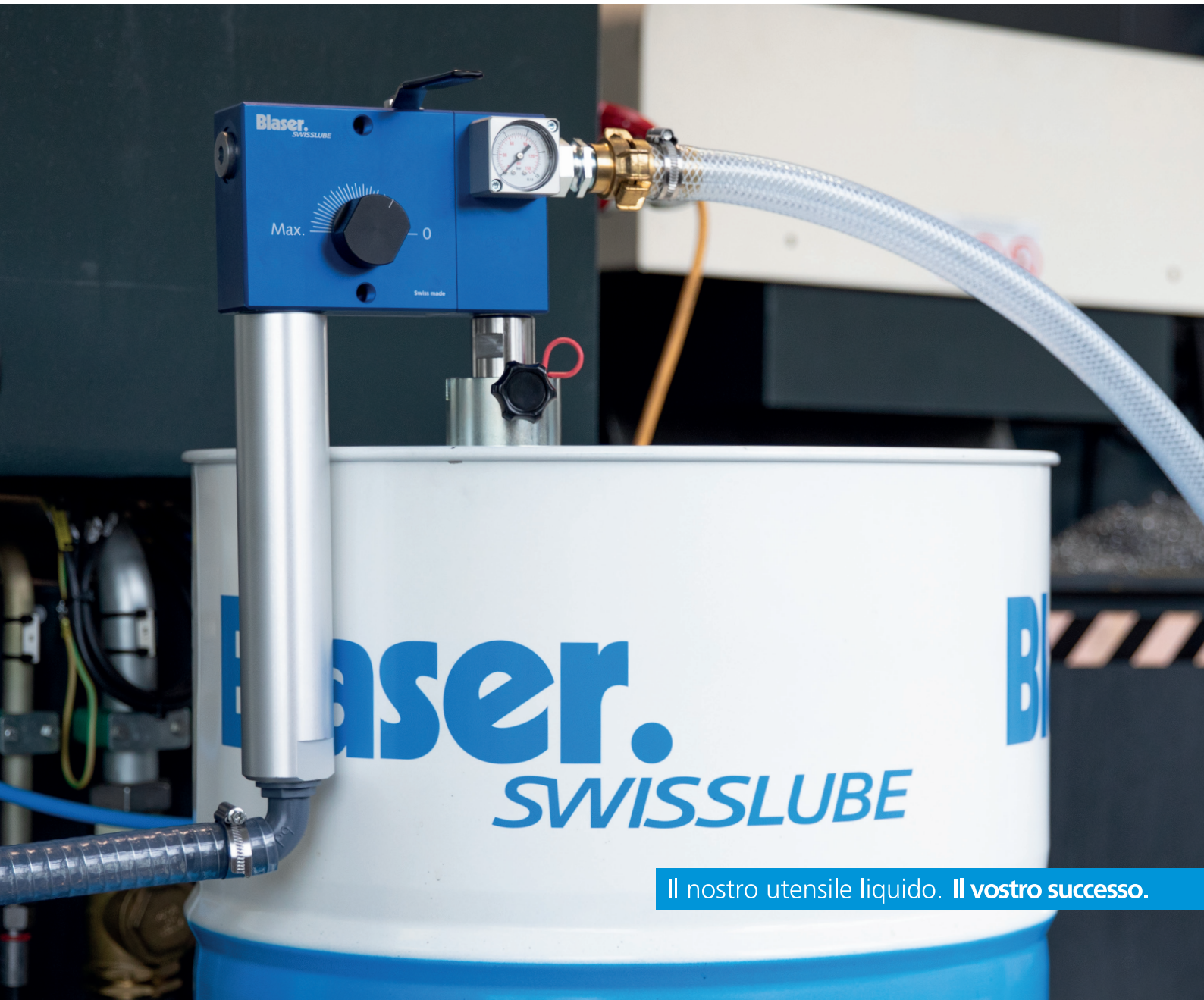

Il nostro utensile liquido. **Il vostro successo.**

Validità

Validità di questo manuale d’uso:

Miscelatore per emulsioni Jetmix della Blaser Swisslube
Art. n° 09275-01-0000

Miscelatore per emulsioni Jetmix USA della Blaser Swisslube
Art. n° 09275-03-0000

Nome di questa documentazione: Manuale d_uso_Jetmix_it
Versione: 02
Data: 08.09.2026
Doc. n°: 0017524
Lingua: Italiano

(Nota: il presente manuale d’uso originale è stato redatto in tedesco. In caso di divergenze o contraddizioni, prevale la versione tedesca).

Conferma

In qualità di cliente finale, con la presente confermiamo di aver letto e compreso questo manuale d’uso e di aver istruito tutti i collaboratori che lavorano con il dispositivo descritto di seguito:

Timbro azienda:

Luogo e data:

Firma:

Prefazione

Il presente manuale d'uso ha lo scopo di facilitare a familiarizzare con il miscelatore Jetmix e i suoi accessori e di utilizzarli conformemente alla destinazione.

Il manuale d'uso contiene informazioni importanti su come utilizzare il miscelatore Jetmix in modo sicuro, a regola d'arte e in modo economico. La loro osservanza aiuta a evitare i pericoli, a ridurre i costi di riparazione e i tempi di fermo macchina e ad aumentare la durata di vita del miscelatore Jetmix. Il presente manuale d'uso è parte integrante del miscelatore Jetmix ed è incluso nel volume di fornitura al momento della rivendita.

Il manuale d'uso deve essere letto e utilizzato da chiunque sia incaricato a lavorare con il miscelatore Jetmix, p.e.

- controllo, compreso l'allestimento, l'eliminazione guasti nel processo di lavoro, la manutenzione, lo smaltimento dei materiali di consumo e ausiliari
- manutenzione ordinaria e correttiva (manutenzione, ispezione, riparazione) e/o
- trasporto e magazzinaggio

Oltre al manuale d'uso e alle norme vincolanti per la prevenzione degli infortuni vigenti nel paese di utilizzo e nel luogo di utilizzo, è necessario osservare anche le regole tecniche riconosciute per un lavoro eseguito in sicurezza e a regola d'arte.

Diritto d'autore

Il diritto d'autore di questo manuale d'uso permane alla Blaser Swisslube AG. Questo documento può essere riprodotto, tradotto o messo a disposizione di terzi solo previa espressa autorizzazione dell'editore.

L'indirizzo elencato di seguito serve come fonte di approvvigionamento.

Vendite
Blaser Swisslube AG
Winterseistrasse 22
3415 Hasle-Rüegsau / Svizzera
Tel. +41 (0) 34 460 01 01

E-Mail: contact@blaser.com
Web: www.blaser.com

Sommario

1.	**Sicurezza**	5
1.1	Avvertenze di sicurezza fondamentali	5
1.2	Pericolo nell'uso dell'apparecchio	5
1.3	Dispositivi di sicurezza e protezione	5
1.4	Dispositivi di protezione individuale e misure complementari	6
1.5	Impiego conforme alla destinazione	6
1.6	Uso improprio	6
1.7	Simboli di pericolo, d'obbligo e d'indicazione	7
1.8	Manutenzione, riparazione, eliminazione guasti	7
1.9	Garanzia e responsabilità	7
2.	**Descrizione dell'apparecchio**	8
2.1	Uso previsto	8
2.2	Funzionamento del miscelatore Jetmix	8
2.3	Vista complessiva / Elementi di comando	8
2.4	Marcatura	9
2.5	Volume di fornitura	9
2.6	Dati tecnici / Foglio dimensionale	10
3.	**Imballaggio, trasporto e immagazzinamento**	11
4.	**Luogo di installazione**	11
5.	**Definizione interfaccia**	12
6.	**Prima messa in funzione**	13
6.1	Preparativi	
6.2	Messa in funzione	
7.	**Funzionamento**	14
8.	**Messa fuori servizio**	15
8.1	Interruzione a breve termine	15
8.2	Interruzione a lungo termine	15
9.	**Ricerca errori, eliminazione guasti**	16
10.	**Riparazione, manutenzione**	17
10.1	Piano di manutenzione	17
11.	**Smaltimento**	18
12.	**Ricambi**	19/20
13.	**Dichiarazione di conformità CE**	21

1. Sicurezza

1.1 Avvertenze di sicurezza fondamentali

La persona responsabile della sicurezza dell'apparecchio deve assicurarsi che:

- Sull'apparecchio venga incaricato di lavorarci solo personale qualificato.
- Tra altro, queste persone devono sempre avere a disposizione il manuale d'uso e altro materiale di documentazione del prodotto durante tutti i lavori e sono tenute a rispettarli costantemente.
- Al personale non qualificato venga vietato di lavorare sull'apparecchio.
- Le norme e i regolamenti per la prevenzione degli infortuni applicabili al luogo di utilizzo e l'osservanza dei lavori di riparazione e manutenzione vengano rispettate.

Sull'apparecchio possono lavorare solo persone qualificate. Queste devono avere una corrispondente formazione ed esperienza, devono essere state istruite, conoscere le disposizioni di sicurezza rilevanti, essere espressamente autorizzate dalla persona responsabile della sicurezza ed essere in grado di riconoscere ed evitare i potenziali pericoli.

Le competenze del personale per il montaggio, la messa in funzione, il controllo, la messa a punto, la manutenzione, lo stoccaggio e la riparazione sono chiaramente definite.

Il personale da addestrare può lavorare sull'impianto solo sotto la supervisione di personale qualificato.

Nelle pagine seguenti vengono descritte le avvertenze di sicurezza e i requisiti alla sicurezza. Le presenti avvertenze di sicurezza non hanno la pretesa di essere esaustive.

1.2 Pericolo nell'uso dell'apparecchio

L'apparecchio e i gruppi costruttivi sono costruiti secondo lo stato attuale della tecnologia e le norme di sicurezza tecnica riconosciute. Tuttavia, al suo impiego o maneggio non eseguito a regola d'arte possono sorgere pericoli per il corpo e la vita dell'utente o di terzi, ovvero può compromettere la macchina e altri oggetti di valore. L'apparecchio deve essere utilizzata, solo:

- per un impiego conforme alla destinazione.
- in uno stato tecnico di sicurezza perfetto.

Eliminare subito i guasti che possono pregiudicare la sicurezza.

1.3 Dispositivi di sicurezza e protezione

- Prima di eseguire la messa in funzione dell'apparecchio è assolutamente necessario che tutti i dispositivi di protezione siano correttamente montati e funzionanti.
- I dispositivi di protezione possono essere rimossi solo dopo che l'impianto è stato spento e bloccato contro l'accensione.
- Gli elementi di comando devono essere liberamente accessibili.

1.4 Dispositivi di protezione individuale e misure complementari

- Il gestore deve mettere a disposizione i dispositivi di protezione individuale necessari, specifici per il paese.
- Tutti i dispositivi di sicurezza esistenti devono essere controllati periodicamente.

Per lavorare sull'apparecchio, si consiglia di indossare guanti e occhiali di protezione, in quanto viene utilizzata con lubrorefrigeranti e in officine meccaniche.

Utilizzare la protezione degli occhi e delle mani (secondo EN ISO 7010)

1.5 Impiego conforme alla destinazione

L'apparecchio deve essere utilizzato solo nelle condizioni operative previste. L'apparecchio deve essere utilizzato esclusivamente per la miscelazione di lubrorefrigeranti miscibili in acqua (emulsioni). È vietato qualsiasi utilizzo diverso che la miscelazione delle emulsioni. Per informazioni più dettagliate sull'utilizzo, vedi capitolo 2.1 del presente manuale d'uso.

Qualsiasi altro o più esteso utilizzo è considerato non conforme alla destinazione. Il fabbricante non risponde di danni derivanti dall'impiego non conforme alla destinazione. Fanno parte dell'impiego conforme alla destinazione anche:

- L'osservanza e il rispetto di tutte le indicazioni e avvertenze contenute nel presente manuale d'uso.
- Il rispetto dei lavori di ispezione e manutenzione.

1.6 Uso improprio

Il fabbricante non risponde dei danni derivanti da un uso improprio dell'apparecchio.
L'uso improprio comprende, tra l'altro:

- l'utilizzo per la miscelazione di altri fluidi e da altri confezioni/contenitori.
- Il collegamento e il funzionamento dell'apparecchio ad altre fonti di energia.
- Qualsiasi impiego del miscelatore su esseri viventi.

1.7 Simboli di pericolo, d'obbligo e d'indicazione

Tutti i punti rilevanti per la sicurezza riportati in questo manuale sono contrassegnati da un triangolo di avvertimento che, insieme alle parole chiave «AVVERTENZA», «ATTENZIONE», indica il pericolo di lesioni fisiche. Un simbolo senza triangolo di avvertimento con la parola chiave «NOTA» indica un'avvertenza di possibili danni materiali.

AVVERTENZA

Indica una situazione di pericolo che di conseguenza, se non evitata, può causare morte o gravi lesioni.

ATTENZIONE

Indica una situazione di pericolo che di conseguenza, se non evitata, può causare lesioni fisiche leggere o medie.

NOTA

Indica situazioni che non comportano il pericolo di lesioni fisiche, ma che potrebbero danneggiare il prodotto o un oggetto nelle vicinanze.

1.8 Manutenzione, riparazione, eliminazione guasti

- I lavori di regolazione e manutenzione in base al piano di manutenzione devono essere eseguiti puntualmente.
- Il personale operatore deve essere informato prima di effettuare qualsiasi intervento di regolazione (messa a punto) e manutenzione.
- La mandata dell'acqua deve essere disattivata e staccata dall'apparecchio.
- Prevedere una protezione contro la mandata involontaria di acqua.
- Controllare tutti i collegamenti a vite e i raccordi se saldamente in sede.

Al termine dei lavori, tutti i dispositivi di sicurezza e tutte le funzioni operative devono essere controllati e documentati.

1.9 Garanzia e responsabilità

Le richieste di garanzia e di responsabilità per danni alle persone e danni materiali sono escluse se sono attribuibili a una o più delle seguenti cause:

- Impiego non conforme alla destinazione del prodotto.
- Lavori non eseguiti da persone qualificate.
- Trasporto, stoccaggio, montaggio, messa in funzione, comando e manutenzione non eseguiti a regola d'arte del prodotto.
- Inosservanza delle avvertenze riportate nelle istruzioni per l'uso riguardo a sicurezza, trasporto, stoccaggio, montaggio, comando, messa in funzione, manutenzione e messa a punto del prodotto.
- Funzionamento del prodotto con dispositivi di sicurezza difettosi o con dispositivi di sicurezza e protezione non installati correttamente o non funzionanti.
- Modifiche costruttive al prodotto.
- Monitoraggio carente delle parti macchina soggette a usura.
- Riparazioni non eseguite a regola d'arte e utilizzo di parti di terzi fornitori.
- Catastrofi ed eventi di forza maggiore.

2. Descrizione dell'apparecchio

2.1 Uso previsto

Il miscelatore Jetmix deve essere utilizzato esclusivamente per la preparazione dell'emulsione. Il miscelatore Jetmix provvede ad ottenere un'emulsione omogenea a dispersione fine dall'acqua e dal concentrato di lubrorefrigerante. Una preparazione corretta è la condizione indispensabile per consentire la piena stabilità dell'emulsione e per l'impiego economico.

AVVERTENZA

Per qualsiasi altro utilizzo di questo apparecchio sussiste il pericolo di danni alle persone e danni materiali.

2.2 Funzionamento del miscelatore Jetmix

Il Jetmix è un miscelatore ideale per le emulsioni. L'apparecchio può essere utilizzato per garantire una concentrazione costante del lubrorefrigerante. Il flusso d'acqua aspira il concentrato secondo il principio Venturi e lo mescola. Il design speciale mantiene le gocce di emulsione piccole e l'emulsione a dispersione fine. Il miscelatore Jetmix è consigliato con un volume di miscelazione dell'emulsione fino a 960 l/h. L'apparecchio viene consigliato per la miscelazione di lubrorefrigerante per più macchine.

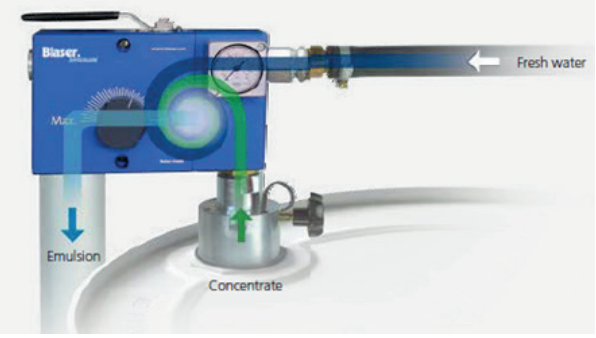

2.3 Vista complessiva / Elementi di comando

1 Leva combinata acqua / concentrato
2 Valvola di non ritorno integrata
3 Manometro (pressione dell'acqua)
  - Leva combinata chiusa: pressione statica
  - Leva combinata aperta: pressione dinamica
4 Attacco dell'acqua G3/4"
5 Manopola di regolazione – concentrato
6 Tubo a getto (per lo sbloccaggio: chiave da 46 mm)
7 Curva di tubo a 90°
8 Fascetta stringitubo
9 Tubo flessibile di scarico emulsione 3/4"
10 Gancio di sospensione con beccuccio di scarico
11 Guarnizione
12 Astina di misura (livello del concentrato)
13 Vite di serraggio
14 Flangia filettata per il fissaggio del fusto
15 Tubo di aspirazione con valvola di non ritorno
16 Sezionatore di sistema di tipo BA opzionale secondo la norma EN 1717
17 Adesivo per marcatura

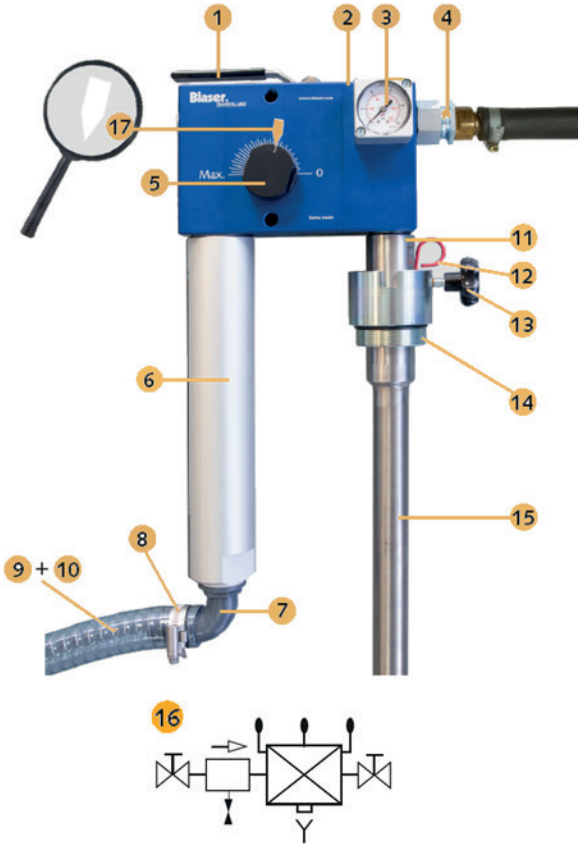

2.4 Marcatura

Sul miscelatore Jetmix vi sono le marcature di seguito elencate. Queste riportano informazioni importanti per l'esatta identificazione dell'apparecchio.

Marcature:

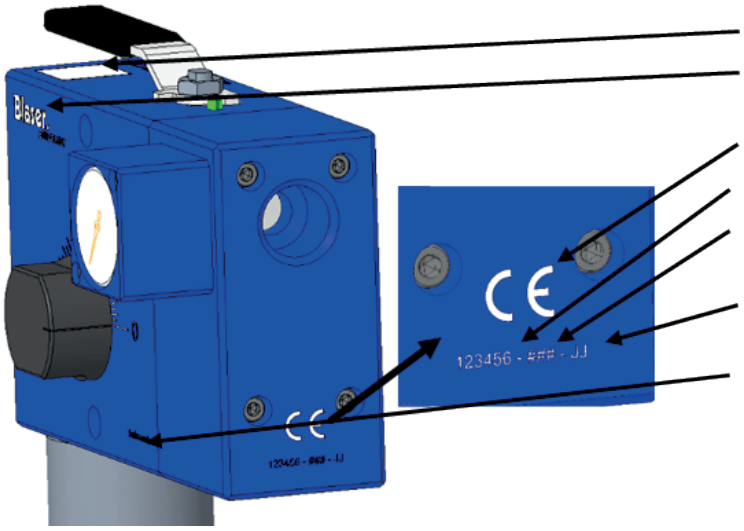

1 Codice QR per la documentazione disponibile online

2 Denominazione ditta

3 Marcatura CE

4 Numero PA

5 Numero di serie

6 Anno di produzione

7 Swiss made

NOTA

Per l'ordinazione dei ricambi e per l'assistenza tecnica, è necessario indicare i dati riportati sull'apparecchio.

2.5 Volume di fornitura

- 1 miscelatore Jetmix
- 1 flangia per fusto
- 1 tubo flessibile con portatubo e fascetta stringitubo
- 1 tubo a immersione con anello MEGU e astina di misura
- 1 manuale d'uso
- 1 foglio con 10 etichette adesive «freccia»
- 1 imballaggio

2.6 Dati tecnici / Foglio dimensionale

Jetmix UE

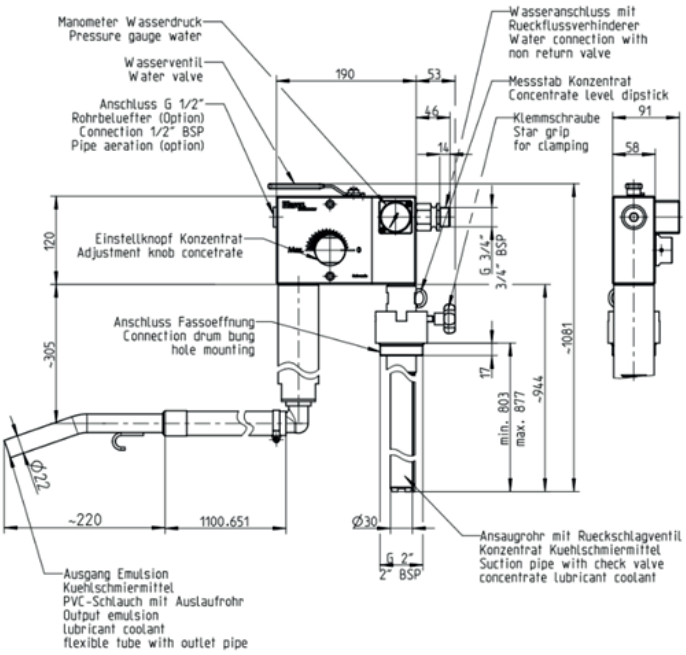

Jetmix USA

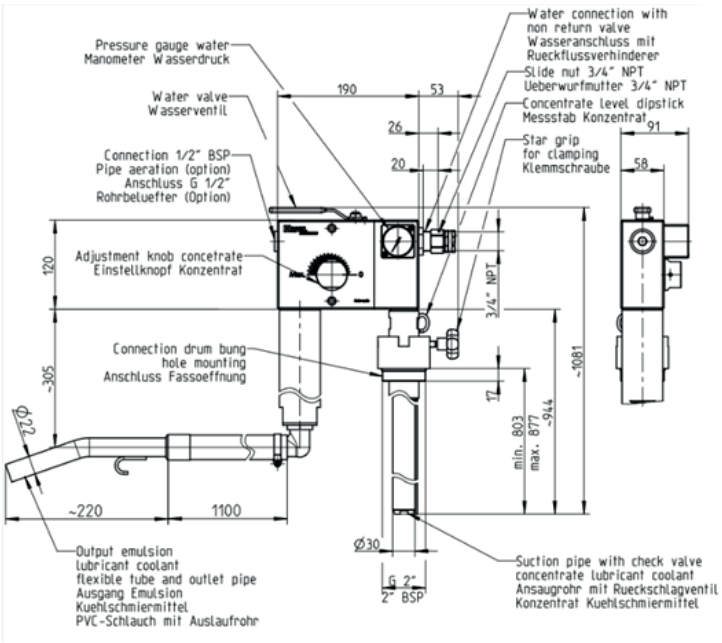

Denominazione	Miscelatore Jetmix	Unità
Forma costruttiva	UE / USA	-
Versione	Montaggio al fusto	-
Range di concentrazione dell'emulsione	0.5 - 25 circa	%
Pressione dell'acqua richiesta	2 - 6	bar (dinamica)
Potenza a 3 bar di pressione dell'acqua	1800	l/h
Attacco dell'acqua	Filetto esterno G 3/4" / filetto interno 3/4" NPT	-
Materiale corpo	Alluminio	-
Grandezza fusto	200 (in opzione contenitore da 1000 l IBC)	lt
Peso	8.4	kg
Fluido d'impiego	Lubrorefrigeranti miscibili in acqua	-
Livello di emissione L_{pa}	< 70	dB (A)

3. Imballaggio, trasporto e immagazzinamento

Il prodotto viene preparato da Blaser per il trasporto al rispettivo primo luogo di destinazione. L'unità di imballaggio non deve essere sottoposta a sovraccarichi. L'imballaggio e il suo contenuto devono essere protetti da influssi di umidità. La temperatura di trasporto deve essere mantenuta tra +5 °C e +40 °C.

Se durante il controllo in entrata vengono riscontrati danni dovuti dal trasporto, procedere come segue:

- Informare lo spedizioniere ecc.
- Redigere un verbale dei danni
- Informare il fornitore

Lo stoccaggio e la conservazione temporanea in un ambiente aggressivo e umido o all'aperto possono causare danni di corrosione e altri danni.

4. Luogo di installazione

Tutti i requisiti di legge devono essere chiariti in loco e la loro osservanza deve essere garantita. Le condizioni del pavimento e dello spazio devono essere verificate prima di installare l'apparecchio, al fine di garantire un funzionamento durevole e sicuro per il personale e l'apparecchio. Il miscelatore Jetmix deve essere installato in modo da garantire un funzionamento sicuro e durevole.

Il collegamento alla tubatura dell'acqua e l'ubicazione dell'apparecchio devono essere scelti in modo da evitare il contatto con apparecchio o attacchi/raccordi sotto tensione.

Il lubrorefrigerante o il concentrato possono fuoriuscire durante il montaggio, il funzionamento e la manutenzione. Il fluido fuoriuscito deve essere pulito immediatamente, altrimenti sussiste il pericolo di scivolamento.

Il miscelatore Jetmix è stato progettato per funzionare in ambienti protetti dalle intemperie. Il funzionamento e lo stoccaggio in un ambiente aggressivo, troppo umido o all'aperto possono causare danni per i quali il fabbricante non si assume alcuna responsabilità. Le specifiche di allacciamento e la messa in funzione sono descritte nei capitoli seguenti.

5. Definizione interfaccia

1 Attacco dell'acqua

Utilizzare un tubo flessibile per alte pressioni con raccordo a vite girevole, tipo UE con filetto esterno G 3/4" o tipo USA con filetto interno 3/4" NPT.
L'attacco dell'acqua non deve gocciolare. L'attacco dell'acqua deve essere protetto secondo le norme regionali per evitare che in nessun caso l'emulsione possa rifluire nella rete idrica. In Europa, l'attacco dell'acqua deve essere protetto da un sezionatore di sistema di tipo BA conforme alla norma EN 1717.

2 Tubo a immersione con adattatore per fusto

Il miscelatore Jetmix viene fornito con un tubo a immersione in acciaio inox e un adattatore per fusti. L'adattatore per fusto viene avvitato nell'apertura del contenitore (fusto) e successivamente è possibile inserire il tubo a immersione.

3 Uscita

Il tubo flessibile viene fissato alla curva di tubo con la fascetta stringitubo. La curva di tubo a 90° non deve essere rimossa. Il tubo flessibile non deve essere rastremato o piegato.

6. Prima messa in funzione

La tubatura di mandata dell'acqua (tubo flessibile per alta pressione con raccordo a vite girevole G 3/4") richiede una sezione continua di 3/4" e una pressione dinamica dell'acqua di almeno 2 bar. L'attacco dell'acqua deve essere protetto secondo le norme regionali per impedire che in nessun caso l'emulsione possa rifluire nella rete idrica. In Europa, l'attacco dell'acqua deve essere protetto da un sezionatore di sistema di tipo BA (16 / pagina 8) conforme alla norma EN 1717.

6.1 Preparativi

- Avvitare saldamente il tubo di aspirazione (15 / pagina 8) con guarnizione (11 / pagina 8) al miscelatore Jetmix.
- Fissare il tubo flessibile di scarico emulsione (9 / pagina 8) con fascetta stringitubo (8 / pagina 8) alla staffa angolare di plastica (7 / pagina 8).

6.2 Messa in funzione

- Avvitare la flangia filettata (14 / pagina 8) nella bocca del fusto.
- Infilare l'astina di misura (15 / pagina 8) nel corrispondente foro previsto nella flangia.
- Verificare la mobilità della sfera nella valvola di non ritorno in fondo al tubo di aspirazione (15 / pagina 8).
- Inserire il tubo di aspirazione (con Jetmix montato) nella flangia filettata sul fusto del concentrato e bloccarlo con la vite di serraggio (13 / pagina 8).
- Posare il tubo di scarico emulsione sopra il serbatoio del lubrorefrigerante della macchina. Il tubo flessibile non deve superare la lunghezza massima di 10 metri e il dislivello di 2 metri verso l'alto e verso il basso (misurato dal coperchio del fusto). Evitare assolutamente che il tubo flessibile si restringa o si pieghi.
- La concentrazione deve essere impostata utilizzando un rifrattometro. La rispettiva concentrazione dipende dalla viscosità del concentrato di lubrorefrigerante e dalla pressione dell'acqua.
- Impostare la concentrazione desiderata con la manopola di regolazione (5 / pagina 8).
- La posizione della manopola di regolazione può essere contrassegnata con l'adesivo di marcatura (17 / pagina 8).
- Per il riempimento, dopo aver eseguito una preregolazione della concentrazione, aprire prima il rubinetto principale dell'acqua e poi la leva combinata (1 / pagina 8).
- Per spegnere: Chiudere prima la leva combinata e poi il rubinetto principale dell'acqua. Infine, aprire brevemente la leva combinata per scaricare la pressione.

ATTENZIONE

In Europa, l'attacco dell'acqua deve essere protetto da un sezionatore di sistema di tipo BA conforme alla norma EN 1717.

NOTA

Lavorando con concentrato e l'emulsione, osservare assolutamente le indicazioni e le norme di sicurezza dei produttori. Utilizzare i dispositivi di protezione individuale secondo le indicazioni del produttore.

Utilizzare la protezione degli occhi e delle mani (secondo EN ISO 7010)

7. Funzionamento

- Una volta collegata la tubatura dell'acqua e aver immerso il tubo a immersione nel contenitore (fusto) con il concentrato, il rubinetto dell'acqua può essere aperto. L'emulsione defluisce dal tubo flessibile.

Durante l'apertura e la chiusura del rubinetto dell'acqua, fare attenzione che la mano non venga schiacciata tra l'alloggiamento e la leva.

- La concentrazione desiderata può essere impostata tramite la valvola di regolazione tra lo 0,5 e 25 % circa. La rispettiva concentrazione dipende dalla viscosità del concentrato di refrigerante, dalla pressione dell'acqua e dalla temperatura dell'acqua. La concentrazione deve essere impostata utilizzando un rifrattometro calibrato.
- Una volta prodotto la quantità desiderata di emulsione, chiudere il rubinetto dell'acqua.

Per evitare colpi d'ariete sulla rete delle tubazioni dell'acqua, il rubinetto dell'acqua deve essere sempre chiuso lentamente.

- Successivamente, non lasciare il tubo flessibile dell'acqua sotto pressione e scollegare l'apparecchiatura dalla tubazione principale dell'acqua.

Utilizzare la protezione delle mani e degli occhi (secondo EN ISO 7010)

8. Messa fuori servizio

8.1 Interruzione a breve termine

Se il miscelatore Jetmix non viene utilizzato, osservare i punti seguenti:

- Chiudere il rubinetto dell'acqua e staccare l'apparecchio dalla rete principale dell'acqua.
- Scaricare la pressione rimasta nel sistema aprendo e chiudendo il rubinetto dell'acqua.

8.2 Interruzione a lungo termine

In caso di un tempo lungo di non utilizzo oppure in caso di manutenzione del miscelatore Jetmix, è necessario osservare i punti seguenti:

- Chiudere il rubinetto dell'acqua e staccare l'apparecchio dalla rete principale dell'acqua.
- Scaricare la pressione rimasta nel sistema aprendo e chiudendo il rubinetto dell'acqua.

NOTA

Fare attenzione che non entri acqua nel contenitore (fusto) contenente il concentrato. L'acqua nel concentrato comporta una emulsione inversa e rende il concentrato inutilizzabile.

- Rimuovere l'apparecchio con tubo a immersione dal contenitore (fusto) e pulirlo con uno straccio. Quando si rimuove il tubo a immersione dal contenitore (fusto), nel tubo vi è del concentrato. La valvola di non ritorno impedisce la fuoriuscita diretta del concentrato. Per evitare che il concentrato fuoriesca in modo incontrollato, deve essere scaricato in modo controllato spingendo indietro la sfera nella valvola di non ritorno.

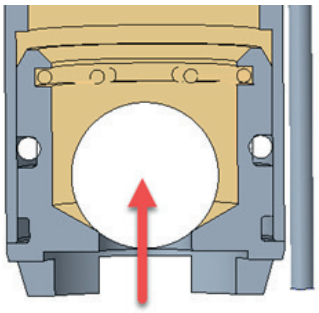

ATTENZIONE

Pericolo di incidente e ambientale: Non versare fuori il concentrato o l'emulsione. Il concentrato e l'emulsione devono essere smaltiti a regola d'arte (rifiuto speciale).

9. Ricerca errori, eliminazione guasti

ATTENZIONE

Tutti i lavori sull'impianto devono essere eseguiti solo a impianto fermo. La mandata dell'acqua deve essere disattivata e staccata dall'apparecchio.

Errore	Possibile causa / Rimedio
Pressione dinamica dell'acqua insufficiente (<2 bar)	Rimuovere eventuali stringimenti (ostruzioni) nella tubazione di mandata. Aprire completamente il rubinetto. Verificare le condizioni di pressione sull'attacco dell'acqua.
Valvola di regolazione della concentrazione impostata a 0	Aprire la valvola di regolazione della concentrazione.
Ugello miscelatore sporco nell'apparecchio	Pulire l'ugello miscelatore in caso di calo della concentrazione o di emulsione eterogenea.
Contenitore (fusto) con concentrato vuoto.	Cambio del contenitore (fusto).
Tubo a immersione otturato	Pulire il tubo in modo che possa aspirare nuovamente in modo corretto eliminando il calo di concentrazione.
Aspirazione di aria nel settore di aspirazione del concentrato	Controllare le guarnizioni e sostituirle se necessario.
Modifiche non consentite sull'apparecchio (smontaggio, assemblaggio di accessori terzi, cambiamenti, ecc.)	Ripristinare le modifiche eseguite.

Utilizzare la protezione degli occhi e delle mani (secondo EN ISO 7010)

10. Riparazione, manutenzione

Questo capitolo spiega come effettuare la manutenzione dell'impianto. La panoramica mostra cosa deve essere sottoposto a manutenzione o controllato e quando.

NOTA

Questo capitolo non descrive come riparare l'apparecchio dopo un danno. Questi lavori devono essere eseguiti solo da un tecnico specializzato qualificato o dal servizio clienti del fabbricante.

10.1 Piano di manutenzione

Gli intervalli di manutenzione indicati si riferiscono al funzionamento su un solo turno. La manutenzione deve essere effettuata più spesso a seconda del luogo d'impiego o in caso di funzionamento a più turni. Prendere assolutamente in considerazione anche altri fattori, come la pulizia dell'ambiente di lavoro.

QUANDO	COSA	COME	CHI
Settimanale	Pulire l'apparecchio	Con panno morbido e detergente multiuso	Personale specializzato del gestore
Mensile	Controllare lo stato dei tubi flessibili e delle guarnizioni	Eseguire un controllo visivo sulla presenza di perdite	Personale specializzato del gestore

ATTENZIONE

Tutti i lavori sull'apparecchio devono essere eseguiti solo a impianto fermo.
La mandata dell'acqua deve essere disattivata e staccata dall'apparecchio.

ATTENZIONE

Pericolo di incidente e ambientale: Non versare fuori il concentrato o l'emulsione.
Il concentrato e l'emulsione devono essere smaltiti a regola d'arte (rifiuto speciale).

11. Smaltimento

ATTENZIONE

Tutti i lavori sull'apparecchio devono essere eseguiti solo a impianto fermo.
La mandata dell'acqua deve essere disattivata e staccata dall'apparecchio.

I vari materiali/liquidi devono essere trattati a regola d'arte e separati in conformità alle normative nazionali vigenti e portati allo smaltimento.

Prodotto	Materiale	Smaltimento
Corpo, aste, tubi, tubo a immersione	Acciaio e alluminio	Separazione dei metalli, condurli ai rispettivi siti per il riutilizzo/riciclaggio
Tubi flessibili, guarnizioni ecc.	Gomma, materiali di plastica	Separazione dei materiali, condurli ai rispettivi siti per il riutilizzo/riciclaggio
Concentrato, emulsione	Secondo la scheda tecnica di sicurezza del produttore	Attenersi alle istruzioni per lo smaltimento fornite dal produttore del lubrorefrigerante

ATTENZIONE

Fare attenzione a non versare fuori alcun concentrato o emulsione.
Adottare preventivamente le opportune precauzioni per raccogliere il concentrato o l'emulsione fuoriuscito.

12. Ricambi

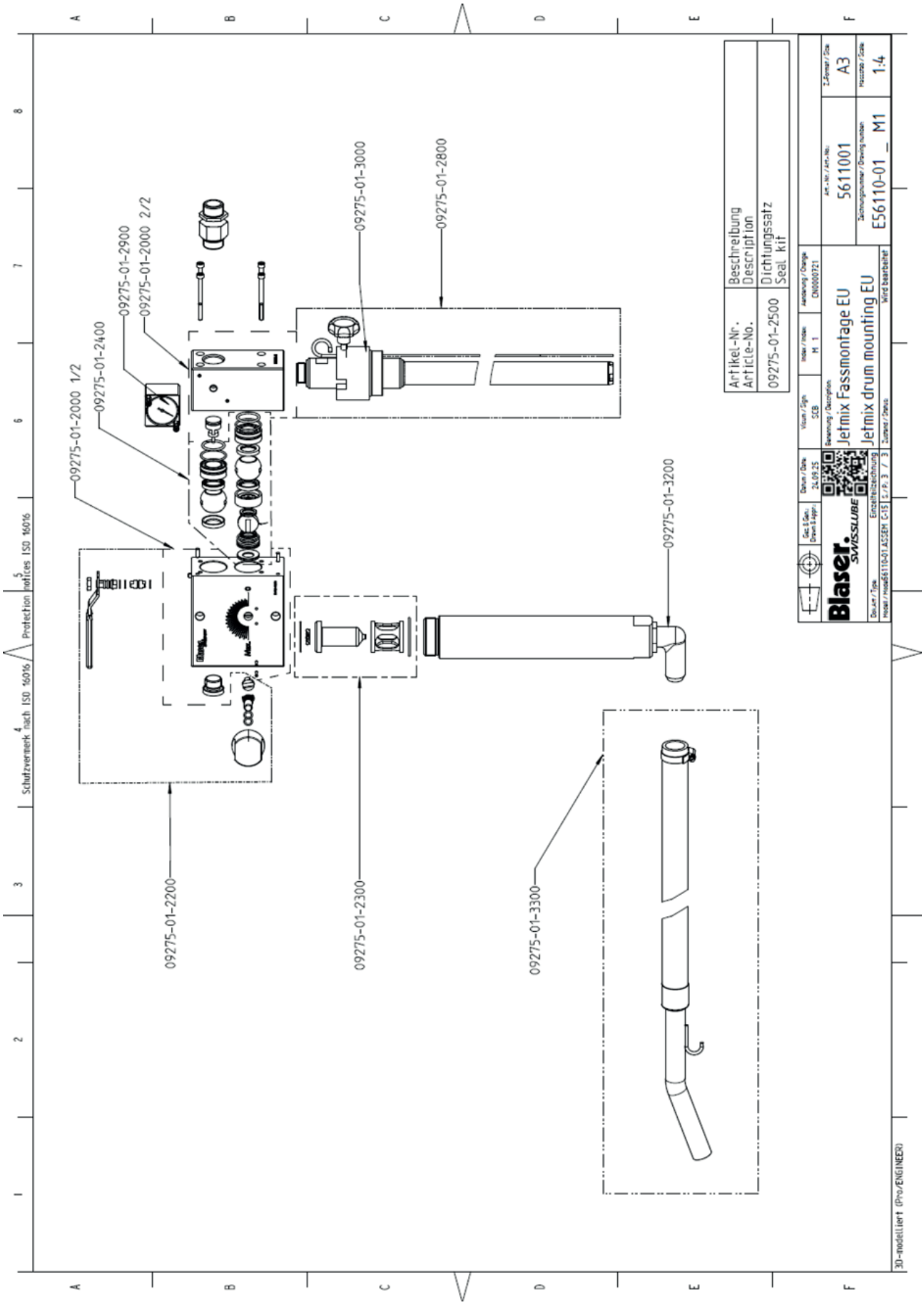
09275-01-2000 1/2
09275-01-2400
09275-01-2900
09275-01-2000 2/2
09275-01-3000
09275-01-2800
09275-01-3200
09275-01-2200
09275-01-2300
09275-01-3300
Artikel-Nr.
Article-No.
Beschreibung
Description
09275-01-2500
Dichtungssatz
Seal kit
Blaser SWISSLUBE
Jetmix Fassmontage EU
Jetmix drum mounting EU
5611001
E56110-01 _ M1
A3
1:4
3D-modelliert (Pro/ENGINEER)

Articolo	Denominazione
09275-01-2000	Kit di ricambi – alloggiamento
09275-01-2200	Kit di ricambi – gruppo di regolazione
09275-01-2300	Kit di ricambi – gruppo ugello
09275-01-2400	Kit di ricambi – gruppo sfera
09275-01-2500	Kit di ricambi – set di guarnizioni
09275-01-2800	Tubo a immersione
09275-01-2900	Trasduttore di pressione (manometro)
09275-01-3000	Flangia per fusto cpl.
09275-01-3100	Inibitore del riflusso
09275-01-3200	Staffa angolare di plastica
09275-01-3300	Kit tubo flessibile con tubo di scarico e fascetta stringitubo
OPZIONI	
Articolo	**Denominazione**
09275-01-2600	Contatore dell'acqua con raccordo a vite
09275-01-2700	Kit di attacchi tubo flessibile
09279-01-0000	Valvola di non ritorno con raccordo a vite
09282-02-0000	Kit di montaggio per miscelatore Jetmix al contenitore IBC
09294-01-0000	Kit di trasformazione Jetmix – da montaggio al fusto al montaggio a parete
09277-01-0000	Calotta chiudibile
09280-01-0000	Valvola di scarico

13. Dichiarazione di conformità CE

EG-Konformitätserklärung

im Sinne der Maschinenrichtlinie 2006/42/EG, Anh. II 1. A

Original

ABNOX®
Lubrication & Metering Solutions

Die alleinige Verantwortung für die Ausstellung dieser Konformitätserklärung trägt der Hersteller

Blaser Swisslube AG

Winterseistrasse 22

SN - 3415 Hasle-Rüegsau

In der Gemeinschaft ansässige Person, die bevollmächtigt ist, die relevanten technischen Unterlagen zusammenzustellen

Blaser Swisslube AG

Winterseistrasse 22

CH - 3415 Hasle-Rüegsau

Beschreibung und Identifizierung der Maschine

Produkt	Mischgerät Jetmix
Typ	EU / US
Seriennummer	Produktionsauftragsnummer - fortlaufende Nummerierung (neu startend bei jedem PA) - zweistellige Jahreszahl
Maschinennummer	-
Projektnummer	Projekt O-020
Handelsbezeichnung	Emulsionsmischgerät
Auftrag	-
Modell	Jetmix
Zusatzangaben	-
Chargennummer	-
Funktion	Emulsionsmischgerät. Das Gerät wird an das Wasserleitungsnetz angeschlossen. Im Betrieb wird durch den Wasserstrom ein Unterdruck erzeugt und Kühlschmierstoff angesaugt. Über ein Dosierkugel kann die Konzentration / das Mischverhältnis von 0 - ca.25% eingestellt werden. Vor dem Austritt aus dem Gerät wird im Strahlrohr der Kühlschmierstoff und das Wasser gemischt.

Hasle-Rüegsau, 25.07.2024

Ort, Datum	Unterschrift Rolf Schneider Head of Services Blaser AG	Unterschrift Benjamin Iseli Product Manager ABNOX AG

Seite 1/1

0017524 Manuale d_uso_Jetmix_it (Versione 2) © Blaser Swisslube AG, Svizzera

Mettici alla prova. Ne vale la pena.

blaser.com

Il nostro utensile liquido. **Il vostro successo.**