Mélangeur d'émulsion Jetmix

Mode d'emploi

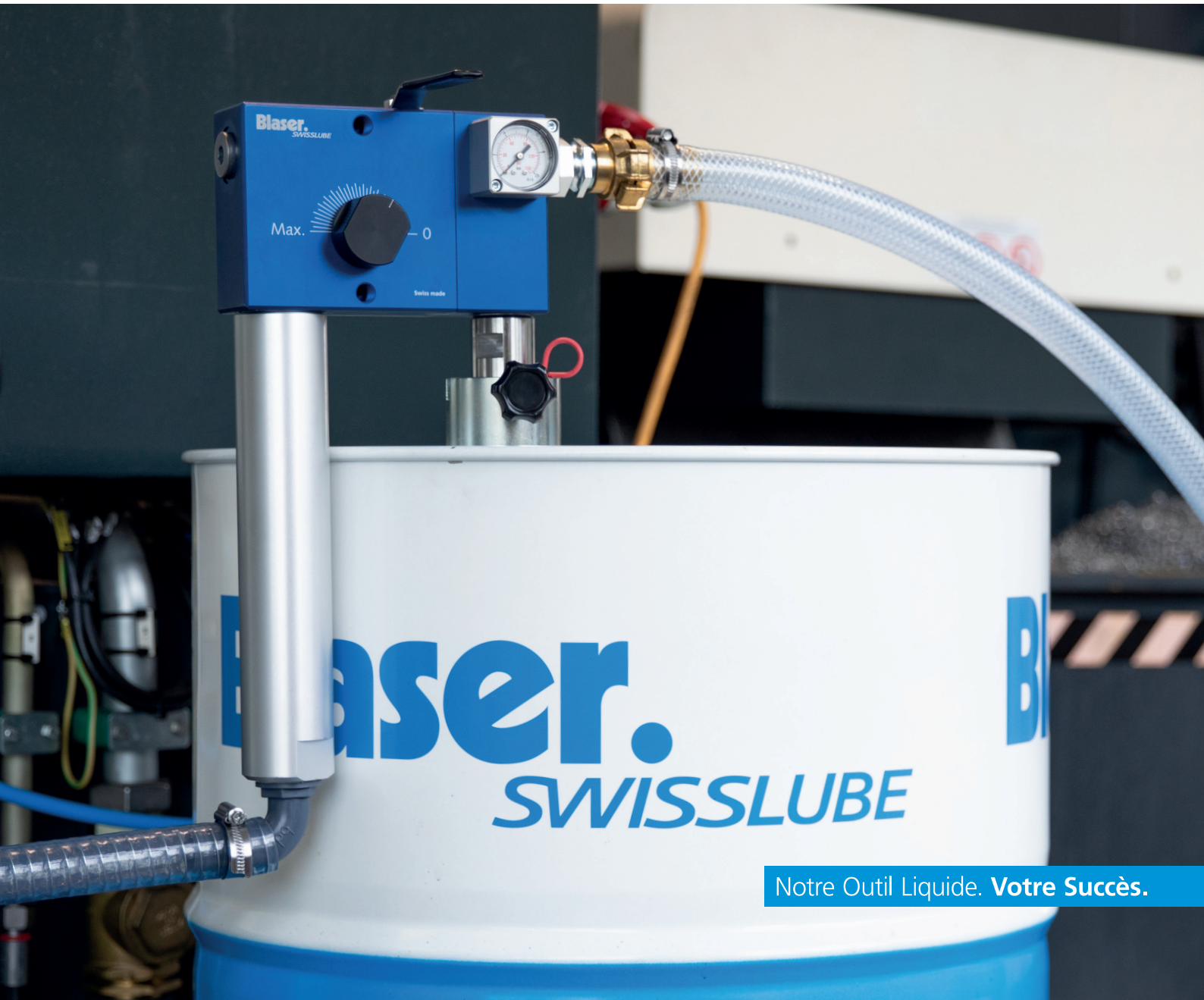

Notre Outil Liquide. **Votre Succès.**

Validité

Validité du présent mode d’emploi

Mélangeur d’émulsion Blaser Swisslube Jetmix
N°art. 09275-01-0000

Mélangeur d’émulsion Blaser Swisslube Jetmix États-Unis
N°art. 09275-03-0000

Nom de la documentation : Mode_d_emploi_Jetmix_fr
Version : 02
Date : 08.09.2026
N°art. : 0017522
Langue : Français

(Remarque : Le présent mode d’emploi a été à l’origine rédigée en allemand.
En cas de différences ou de contradictions, la version allemande fait foi.)

Confirmation

Par la présente, nous confirmons, en tant que client final, que nous avons lu et compris ce mode d’emploi et que nous avons instruit toutes les personnes qui travaillent avec le dispositif décrit ci-après :

Cachet de l’entreprise :

Lieu et date :

Signature :

Avant-propos

Ce mode d'emploi a pour but de faciliter la familiarisation avec le Jetmix et ses accessoires et de les utiliser conformément à leur destination.

Le mode d'emploi contient des informations importantes pour une utilisation sûre, appropriée et économique du Jetmix. Leur respect permet d'éviter les risques, de réduire les coûts de réparation et les temps d'arrêt et d'augmenter la durée de vie du Jetmix. Le présent mode d'emploi fait partie intégrante du Jetmix et doit être remise avec celui-ci en cas de revente.

La notice d'utilisation doit être lue et utilisée par toute personne chargée de travailler avec le Jetmix, par exemple, lors de

- L'utilisation, y compris la préparation, le dépannage, l'entretien, l'élimination des matières consommables et auxiliaires
- L'entretien (maintenance, inspection, remise à l'état) et/ou
- Le transport et le stockage

Outre le mode d'emploi et les règles obligatoires de prévention des accidents en vigueur dans le pays d'utilisation et sur le lieu d'utilisation, il convient également de respecter les règles techniques professionnelles reconnues pour un travail en toute sécurité et dans les règles de l'art.

Droit d'auteur

Blaser Swisslube AG reste titulaire du droit d'auteur du présent mode d'emploi. Toute reproduction, traduction ou mise à disposition à des tiers de ce document est interdite sans l'autorisation expresse de l'éditeur.

L'adresse mentionnée ci-dessous sert de source d'approvisionnement.

Service commercial
Blaser Swisslube AG
Winterseistrasse 22
3415 Hasle-Rüegsau / Suisse

Tél. +41 (0) 34 460 01 01

E-Mail : contact@blaser.com
Web : www.blaser.com

Sommaire

Inhaltsverzeichnis

1.	**Sécurité**	5
1.1	Consigne de sécurité de base	5
1.2	Risques liés à l'utilisation de l'appareil	5
1.3	Dispositifs de sécurité et de protection	5
1.4	Équipement de protection individuelle et mesures complémentaires	6
1.5	Utilisation conforme à la destination	6
1.6	Mauvaise utilisation	6
1.7	Pictogrammes de danger, d'obligation et d'information	7
1.8	Maintenance, entretien, dépannage	7
1.9	Garantie et responsabilité	7
2.	**Description de l'appareil**	8
2.1	Emploi prévu	8
2.2	Fonctionnement du Jetmix	8
2.3	Vue d'ensemble / éléments de commande	8
2.4	Marquage	9
2.5	Contenu de la livraison	9
2.6	Données techniques / fiche de cotes	10
3.	**Emballage, transport et stockage**	11
4.	**Lieu de montage**	11
5.	**Définition des interfaces**	12
6.	**Première mise en service**	13
6.1	Préparation	
6.2	Mise en service	
7.	**Exploitation**	14
8.	**Mise hors service temporaire**	15
8.1	Interruption de courte durée	15
8.2	Interruption à long terme	15
9.	**Dépannage**	16
10.	**Entretien, maintenance**	17
10.1	Plan de maintenance	17
11.	**Mise au rebut**	18
12.	**Pièces de rechange**	19/20
13.	**Déclaration de conformité CE**	21

1. Sécurité

1.1 Consigne de sécurité de base

Le responsable de la sécurité de l'appareil doit veiller à ce que :

- Seul un personnel qualifié soit chargé de travailler sur l'appareil.
- Ces personnes aient toujours à disposition, entre autres, le mode d'emploi et les autres documents de la documentation du produit lors de tous les travaux, et soient tenues de respecter systématiquement ces documents.
- Il soit interdit au personnel non qualifié de travailler sur l'appareil.
- Les règles et les prescriptions de prévention des accidents applicables sur le lieu d'utilisation soient respectées, ainsi que les travaux d'entretien et de maintenance.

Seules des personnes qualifiées sont autorisées à travailler sur l'appareil. Elles doivent disposer d'une formation et d'une expérience appropriées, avoir été formées, connaître les consignes de sécurité pertinentes, avoir été expressément autorisées par la personne responsable et être en mesure de reconnaître et d'éviter les dangers potentiels.

Les compétences du personnel pour le montage, la mise en service, l'utilisation, la préparation, la maintenance, le stockage et la remise en état sont clairement définies.

Le personnel en formation ne peut travailler sur l'installation que sous la surveillance d'un personnel qualifié.

Les consignes de sécurité et les exigences en matière de sécurité sont décrites sur les pages suivantes.
Ces consignes de sécurité ont un caractère non exhaustif.

1.2 Risques liés à l'utilisation de l'appareil

La construction de l'appareil et des sous-ensembles est conforme à l'état de l'art et aux règles de sécurité reconnues. Néanmoins, leur utilisation ou leur manipulation non conforme peut présenter des risques pour l'utilisateur ou des tiers ou endommager l'installation ou d'autres biens matériels. L'appareil ne doit être utilisé que :

- Pour une utilisation conforme à sa destination.
- Dans un état irréprochable du point de vue de la sécurité.
  Les dysfonctionnements susceptibles de nuire à la sécurité doivent être immédiatement éliminés.

1.3 Dispositifs de sécurité et de protection

- Avant chaque mise en service de l'appareil, tous les dispositifs de protection doivent être installés correctement et être opérationnels.
- Les dispositifs de protection ne doivent être retirés qu'après l'arrêt et la condamnation de l'installation.
- Les éléments de commande doivent être librement accessibles.

1.4 Équipement de protection individuelle et mesures complémentaires

- Les équipements de protection individuelle nécessaires, spécifiques au pays, doivent être mis à disposition par l'exploitant.
- Tous les dispositifs de sécurité existants doivent être contrôlés régulièrement.

Il est recommandé de porter des lunettes de protection et des gants pour travailler sur l'appareil, car l'appareil est utilisé avec des lubrifiants réfrigérants et dans les ateliers mécaniques.

Utiliser une protection des yeux et des mains (conformément à la norme EN ISO 7010).

1.5 Utilisation conforme à la destination

L'appareil ne doit être utilisé que dans les conditions d'exploitation prévues. L'appareil doit être utilisé exclusivement pour le mélange de lubrifiants réfrigérants miscibles à l'eau (émulsions).
Toute autre utilisation que le mélange d'émulsions est interdite. Pour de plus amples informations sur l'utilisation, voir le chapitre 2.1 de ce mode d'emploi.

Toute utilisation autre que celle décrite dans présent mode d'emploi est considérée comme non conforme.
Le fabricant n'est pas responsable des dommages résultant d'une utilisation non conforme. L'utilisation conforme comprend également le suivant :

- Le respect de toutes les consignes et de tous les avertissements dans ce mode d'emploi.
- Le respect des travaux d'inspection et de maintenance.

1.6 Mauvaise utilisation

Le fabricant n'est pas responsable des dommages dus à une utilisation non conforme de l'appareil.
Une utilisation non conforme comprend entre autres :

- L'utilisation pour le mélange d'autres fluides et à partir d'autres récipients.
- Le raccordement et le fonctionnement de l'appareil à d'autres sources d'énergie.
- Toute utilisation du mélangeur sur des êtres vivants.

1.7 Pictogrammes de danger, d'obligation et d'information

Dans ce mode d'emploi, tous les points importants pour la sécurité sont marqués d'un triangle d'avertissement qui, associé aux mots-clés « AVERTISSEMENT », « ATTENTION », représente un avertissement de dommages corporels. Un pictogramme sans triangle d'avertissement, accompagné du mot « REMARQUE », indique un avertissement concernant d'éventuels dommages matériels.

Indique une situation dangereuse qui, si elle n'est pas évitée, peut entraîner la mort ou des blessures graves.

Indique une situation dangereuse qui, si elle n'est pas évitée, peut entraîner des blessures légères ou moyennes.

Indique des situations qui ne sont pas liées à un risque de dommages corporels, mais qui pourraient endommager le produit ou un objet à proximité.

1.8 Maintenance, entretien, dépannage

- Les travaux de réglage et de maintenance prescrits selon le plan de maintenance doivent être réalisés dans les délais.
- Le personnel d'exploitation doit être informé avant les travaux de réglage et de maintenance.
- L'amenée d'eau doit être coupée et débranchée de l'appareil.
- Une protection contre l'amenée d'eau involontaire doit être prévue.
- Contrôler le bon serrage de tous les assemblages vissés et raccords.

Une fois les travaux terminés, tous les dispositifs de sécurité et toutes les fonctions opérationnelles doivent être contrôlés et documentés.

1.9 Garantie et responsabilité

Les droits de garantie et de responsabilité en cas de dommages corporels ou matériels sont exclus s'ils sont dus à une ou plusieurs des causes suivantes :

- Utilisation du produit non conforme à sa destination.
- Travaux réalisés par des personnes non qualifiées.
- Transport, stockage, montage, mise en service, utilisation et maintenance du produit non conformes.
- Non-respect des consignes du mode d'emploi concernant la sécurité, le transport, le stockage, le montage, l'utilisation, la mise en service, la maintenance et la préparation du produit.
- Utilisation du produit avec des dispositifs de sécurité défectueux ou des dispositifs de sécurité et de protection mal installés ou non fonctionnels.
- Modifications dans la construction du produit.
- Mauvaise surveillance des éléments de la machine soumis à l'usure.
- Réparations non conformes et utilisation de pièces de tiers.
- Catastrophes et cas de force majeure.

2. Description de l'appareil

2.1 Emploi prévu

Le Jetmix doit être utilisé exclusivement pour la préparation d'émulsion. Le Jetmix permet la préparation d'une émulsion homogène, finement dispersée, composée d'eau et de concentré de lubrifiant réfrigérant.
Une préparation correcte est essentielle pour garantir la stabilité de l'émulsion et une utilisation économique.

AVERTISSEMENT

Toute autre utilisation de cette installation présente un risque de dommages corporels et matériels.

2.2 Fonctionnement du Jetmix

Le Jetmix est un mélangeur idéal d'émulsions. L'appareil est capable d'assurer une concentration constante du lubrifiant réfrigérant. Le flux d'eau aspire le concentré selon le principe de Venturi et le mélange. Grâce à la construction spéciale, les gouttelettes d'émulsion sont petites et l'émulsion est maintenue finement dispersée. Le Jetmix atteint un volume de mélange d'émulsion allant jusqu'à 1 800 l/h. L'appareil est recommandé en cas de mélange de lubrifiant réfrigérant pour plusieurs machines.

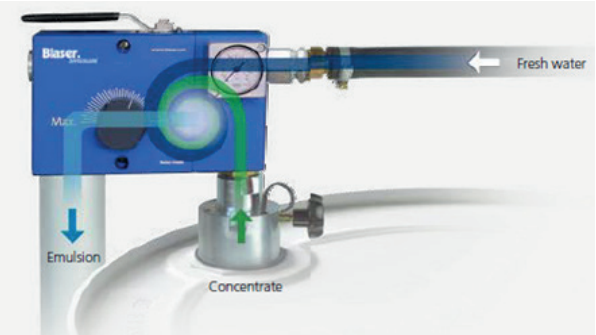

2.3 Vue d'ensemble / éléments de commande

1 Poignée combiné eau/concentré
2 Clapet anti-retour intégré
3 Manomètre (pression d'eau)
- Poignée combinée fermée : pression statique
- Poignée combinée ouverte : pression dynamique
4 Raccord d'eau G3/4"
5 Bouton de réglage concentration
6 Lance (pour desserrer : clé de 46 mm)
7 Coude de 90°
8 Bride de flexible
9 Flexible déverseur d'émulsion 3/4"
10 Crochet de suspension avec bec verseur
11 Joint d'étanchéité
12 Jauge (niveau de concentré)
13 Vis de serrage
14 Bride filetée pour fixation de fût
15 Tube d'aspiration avec clapet anti-retour
16 Disconnecteur optionnel de type BA conformément à la norme EN 1717
17 Autocollant de repérage

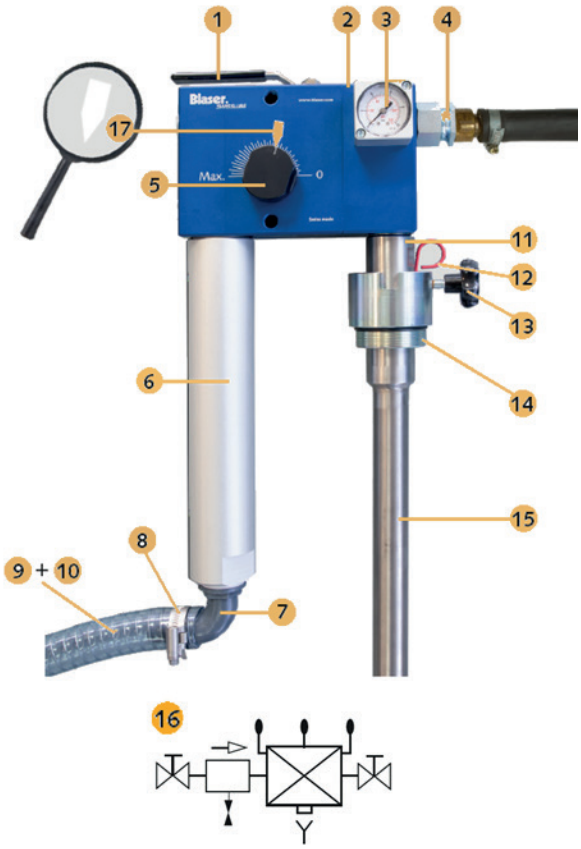

2.4 Marquage

Les marquages suivants sont apposés sur le Jetmix. Ils contiennent des informations importantes permettant l'identification précise de l'appareil.

Marquages :

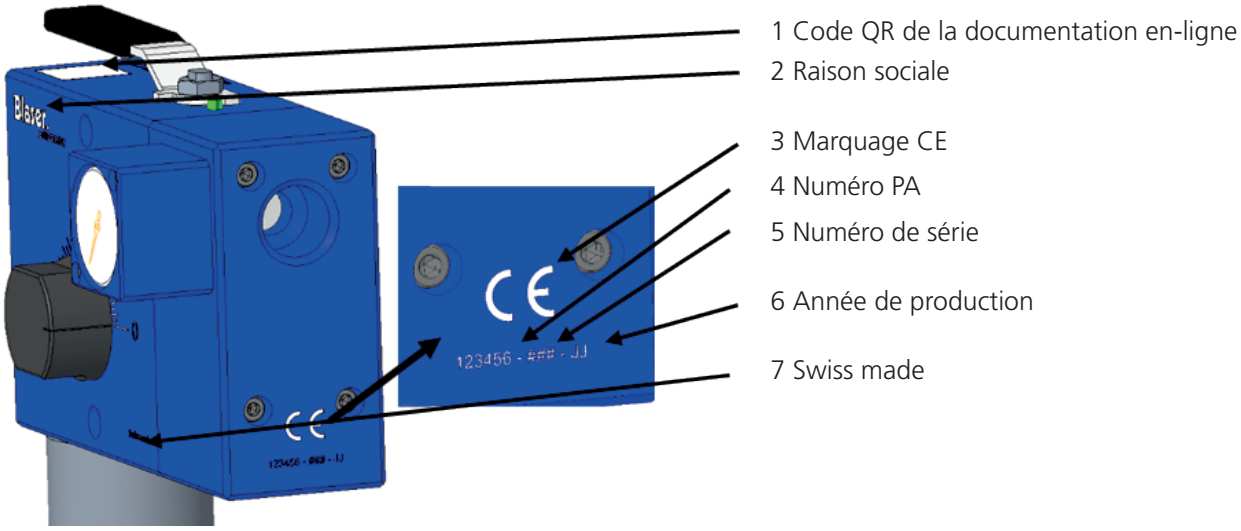

REMARQUE

Toujours indiquer les données inscrites sur l'appareil pour toute commande de pièces de rechange et demande de support technique.

2.5 Contenu de la livraison

- 1 mélangeur Jetmix
- 1 bride de fût
- 1 flexible avec porte-tuyau et bride
- 1 tube plongeur avec joint d'étanchéité MEGU et jauge
- 1 mode d'emploi
- 1 feuille de 10 étiquettes adhésives flèche
- 1 emballage

2.6 Données techniques / fiche de cotes

Jetmix UE

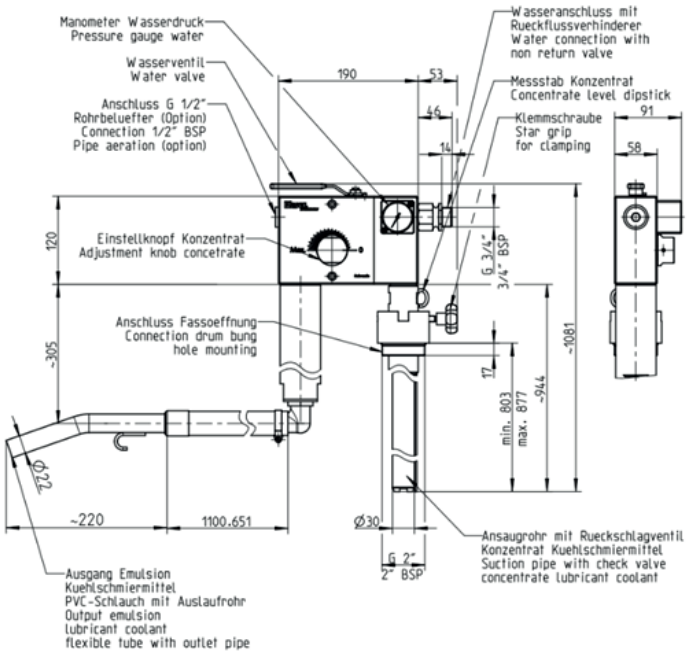

Jetmix États Unis

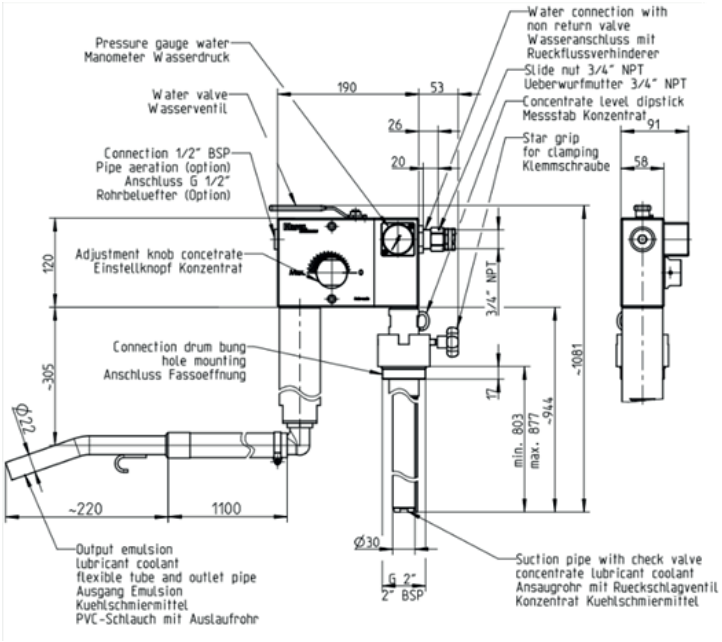

Désignation	Mélangeur Jetmix	Unité
Forme de construction	UE / États-Unis	-
Version	Montage sur fût	-
Plage de concentration d'émulsion	Env. 0.5 - 25	%
Pression d'eau nécessaire	2 - 6	bars (dynamique)
Rendement à une pression d'eau de 3 bars	1800	l/h
Raccord d'eau	Filetage ext. G 3/4" / filetage int. 3/4" NPT	-
Matière du boîtier	Aluminium	-
Taille de fût	200 (conteneur IBC de 1 000 l en option)	lt
Poids	8.4	kg
Fluide utilisé	Lubrifiants réfrigérants miscibles à l'eau	-
Niveau d'émissions L_{pa}	< 70	dB (A)

3. Emballage, transport et stockage

Le produit est préparé par Blaser pour le transport vers sa première destination respective. L'unité d'emballage ne doit pas être soumise à une surcharge. L'emballage et son contenu doivent être protégés contre les effets de l'humidité. La température de transport comprise entre +5°C et +40°C doit être respectée.

Si des dommages de transport sont découverts lors du contrôle à la réception, il faut procéder comme suit :

- Informer le livreur (transporteur, etc.)
- Dresser un procès-verbal des dommages
- Informer le fournisseur

Le stockage et l'entreposage intermédiaire dans un environnement agressif et humide ou à l'extérieur peuvent entraîner des dommages de corrosion ou autres.

4. Lieu de montage

Sur place, il convient de clarifier toutes les dispositions réglementaires et de s'assurer de leur respect. Les conditions du sol et de l'espace doivent être clarifiées avant le montage de l'appareil afin de garantir le fonctionnement en toute sécurité pour le personnel et l'appareil à long terme. Le Jetmix doit être installé de manière à assurer un fonctionnement sûr et durable.

Le raccordement à la conduite d'eau et l'emplacement de l'appareil doivent être choisis de manière à éviter tout contact avec des appareils ou des raccords sous tension.

Lors du montage, pendant le fonctionnement et la maintenance, du fluide d'usinage ou du concentré peut s'écouler. Tout liquide qui s'écoule doit être essuyé immédiatement afin d'éviter tout risque de glissade.

Le Jetmix a été construit pour fonctionner dans des locaux protégés des intempéries. L'utilisation et le stockage dans un environnement agressif, trop humide ou à l'extérieur peuvent entraîner des dommages pour lesquels le fabricant décline toute responsabilité. Les spécifications de raccordement et la mise en service sont décrites dans les chapitres suivants.

5. Définition des interfaces

1 Raccord d'eau

Utiliser un flexible haute pression avec manchon fileté tournant, filetage extérieur G 3/4" type UE ou filetage intérieur 3/4" NPT type États-Unis.
Le raccord d'eau ne doit pas présenter de fuite. Le raccord d'eau doit être protégé conformément aux prescriptions régionales, afin d'éviter de toute façon un retour de l'émulsion dans le réseau d'eau. En Europe, le raccord d'eau doit être protégé par un disconnecteur de type BA conformément à la norme EN 1717.

2 Tube plongeur avec adaptateur de fût

Le Jetmix est livré avec un tube plongeur inoxydable et un adaptateur de fût.
L'adaptateur de fût se visse dans l'ouverture du récipient, puis le tube plongeur peut être inséré.

3 Sortie

Le flexible est fixé au coude avec la bride de tuyau. Le coude de 90° ne doit pas être retiré. Le flexible ne doit pas être diminué ou plié.

6. Première mise en service

La conduite d'alimentation en eau (flexible haute pression avec raccord à visser tournant G 3/4") nécessite une section continue de 3/4" et une pression d'eau dynamique d'au moins 2 bars. Le raccord d'eau doit être protégé conformément aux prescriptions régionales, afin d'éviter de toute façon un retour de l'émulsion dans le réseau d'eau. En Europe, le raccord d'eau doit être protégé par un disconnecteur de type BA (16 / page 8) conformément à la norme EN 1717.

6.1 Préparation

- Visser le tuyau d'aspiration (15 / page 8) avec le joint (11 / page 8) sur le Jetmix et bien serrer.
- Fixer le flexible déverseur d'émulsion (9 / page 8) avec le collier de serrage (8 / page 8) sur le coude en plastique (7 / page 8).

6.2 Mise en service

- Visser la bride filetée (14 / page 8) dans la bonde du fût.
- Insérer la jauge (12/ page 8) dans le trou prévu à cet effet dans la bride.
- Vérifier la mobilité de la bille dans le clapet anti-retour en bas du tuyau d'aspiration (15 / page 8).
- Introduire le tuyau d'aspiration (avec le Jetmix monté) dans la bride filetée sur le fût de concentré et le serrer au moyen de la vis de serrage (13 / page 8).
- Poser le flexible déverseur d'émulsion sur le réservoir de fluide d'usinage de la machine. Le flexible ne doit pas dépasser une longueur maximale de 10 m et la différence en hauteur de 2 m vers le haut et vers le bas (mesurée à partir du couvercle de fût) ne doit pas être dépassée. Veiller à éviter tout rétrécissement ou pliure du flexible.
- La concentration doit être réglée au moyen d'un réfractomètre. La concentration respective dépend de la viscosité du fluide d'usinage concentré et de la pression d'eau.
- Tourner le bouton de réglage (5 / page 8) pour régler la concentration souhaitée.
- Utiliser l'autocollant de repérage (17 / page 8) pour marquer la position du bouton de réglage.
- Après le préréglage de la concentration, ouvrir d'abord le robinet principal d'alimentation d'eau, puis la poignée combinée (1 / page 8) pour le remplissage.
- Pour arrêter : fermer d'abord la poignée combinée, puis le robinet principal d'alimentation d'eau. Ouvrir ensuite brièvement la poignée combinée pour relâcher la pression.

ATTENTION

En Europe, le raccord d'eau doit être protégé par un disconnecteur de type BA conformément à la norme EN 1717.

REMARQUE

Lors du travail avec le concentré et l'émulsion, il convient de respecter les renseignements et les consignes de sécurité des fabricants. Utiliser un équipement de protection individuelle selon les renseignements du fabricant.

Utiliser une protection des mains et des yeux (conformément à la norme EN ISO 7010).

7. Exploitation

- Après le raccordement à la conduite d'eau et l'immersion du tube plongeur dans le récipient contenant le concentré, le robinet d'eau peut être ouvert. L'émulsion s'écoule du flexible.

Lors de l'ouverture et de la fermeture du robinet d'eau, veiller à ne pas se coincer la main entre le boîtier et le levier.

- La concentration souhaitée peut être réglée par la vanne de régulation entre env. 0,5 et 25 %.
  La concentration respective dépend de la viscosité du fluide d'usinage concentré, de la pression d'eau et de la température d'eau. La concentration doit être réglée au moyen d'un réfractomètre calibré.
- Après avoir produit la quantité d'émulsion souhaitée, fermer le robinet d'eau.

Pour éviter les coups de bélier sur le réseau d'eau, le robinet d'eau doit toujours être fermé lentement.

- Ensuite, ne pas laisser le flexible d'eau sous pression et déconnecter l'appareil de la conduite d'eau principale.

Utiliser une protection des yeux et des mains (conformément à la norme EN ISO 7010).

8. Mise hors service temporaire

8.1 Interruption de courte durée

Lorsque le Jetmix n'est pas utilisé, il convient d'attirer l'attention sur les points suivants :

- Fermer le robinet d'eau et débrancher l'appareil de la conduite d'eau principale.
- Réduire la pression résiduelle dans le système en ouvrant et en fermant le robinet d'eau.

8.2 Interruption à long terme

En cas de non-utilisation prolongée ou de maintenance du Jetmix, il convient d'attirer l'attention sur les points suivants :

- Fermer le robinet d'eau et débrancher l'appareil de la conduite d'eau principale.
- Réduire la pression résiduelle dans le système en ouvrant et en fermant le robinet d'eau.

REMARQUE

Veiller à ce que l'eau n'entre pas dans le récipient contenant le concentré. De l'eau dans le concentré entraîne une émulsion inverse et rend le concentré inutilisable.

- Retirer l'appareil et le tube plongeur du récipient et le nettoyer avec un chiffon. Lorsque le tube plongeur est retiré du récipient, du concentré se trouve dans le tube. Le clapet anti-retour empêche le concentré de couler directement. Pour éviter que le concentré ne s'écoule de manière incontrôlée, il faut le laisser sortir de manière contrôlée en repoussant la bille dans le clapet anti-retour.

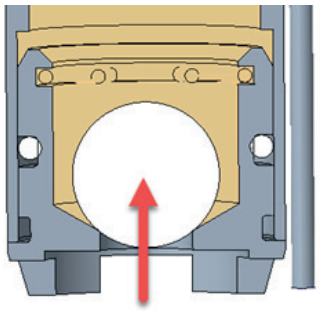

ATTENTION

Risque d'accidents et risques pour l'environnement : Il ne faut pas renverser de concentré ni d'émulsion. Le concentré et l'émulsion doivent être éliminés dans les règles de l'art (déchets spéciaux).

9. Dépannage

ATTENTION

Toutes les interventions sur l'installation sont à effectuer uniquement lorsque celle-ci est à l'arrêt. L'alimentation d'eau doit être coupée et l'appareil débranché de l'alimentation.

Défaut	Cause/remède possible
Pression d'eau dynamique insuffisante (<2 bars).	Éliminer les rétrécissements dans la conduite d'alimentation. Ouvrir complètement le robinet. Contrôler les conditions de pression au niveau du raccord d'eau.
Vanne de régulation de concentration mise sur 0.	Ouvrir la vanne de régulation de concentration.
Buse de mélange dans l'appareil encrassée.	Nettoyer la buse de mélange en cas de concentration réduite ou émulsion hétérogène.
Récipient de concentré vide.	Remplacement du récipient.
Tube plongeur bouché.	Nettoyer le tube pour permettre une aspiration correcte et remédier à la concentration réduite.
Aspiration d'air dans la zone d'aspiration de concentré.	Contrôler les joints d'étanchéité et les remplacer si nécessaire.
Modification inadmissible de l'appareil (démontage, montage d'accessoires étrangers, altérations, etc.)	Déconstruire les modifications.

Utiliser une protection des yeux et des mains (conformément à la norme EN ISO 7010).

10. Entretien, maintenance

Le présent chapitre explique la manière dont l'installation doit être entretenue. L'aperçu contient des informations sur les éléments devant être maintenus et contrôlés et à quel moment.

REMARQUE

Ce chapitre ne donne pas d'informations sur la remise en état de l'appareil après un dommage. Ces travaux ne doivent être réalisés que par un spécialiste formé à cet effet ou par le service après-vente du fabricant.

10.1 Plan de maintenance

Les périodicités de maintenance se référent à une exploitation sur la base d'une équipe. Selon le champ d'application ou en cas d'exploitation en plusieurs équipes, les travaux de maintenance doivent être effectués plus souvent. Il faut également tenir compte des influences supplémentaires comme la propreté de l'environnement de travail, par exemple.

QUAND	QUOI	COMMENT	QUI
Chaque semaine	Nettoyer l'appareil	Avec un chiffon doux et un produit de nettoyage universel	Personnel qualifié de l'exploitant
Chaque mois	Contrôler l'état des flexibles et des joints d'étanchéité	Contrôle visuel pour déceler des fuites	Personnel qualifié de l'exploitant

ATTENTION

Toutes les interventions sur l'appareil sont à effectuer uniquement lorsque celui-ci est à l'arrêt. L'alimentation d'eau doit être coupée et l'appareil débranché de l'alimentation.

ATTENTION

Risque d'accidents et risques pour l'environnement : Il ne faut pas renverser de concentré ni d'émulsion. Le concentré et l'émulsion doivent être éliminés dans les règles de l'art (déchets spéciaux).

11. Mise au rebut

ATTENTION

Toutes les interventions sur l'appareil sont à effectuer uniquement lorsque celui-ci est à l'arrêt. L'alimentation d'eau doit être coupée et l'appareil débranché de l'alimentation.

Les matières/liquides différents doivent être manipulés et éliminés selon les règles de l'art ainsi que séparément et conformément à la règlementation spécifique au pays.

Produit	Matière	Mise au rebut
Boîtier, barres, tubes, tube plongeur	Acier et aluminium	Séparation des métaux, mise au recyclage
Flexibles, joints d'étanchéité, etc.	Caoutchouc, matières plastiques	Séparation des matières, mise au recyclage
Concentré, émulsion	Conformément à la fiche de données de sécurité du fabricant	Respecter les instructions d'élimination indiquées par le fabricant du fluide d'usinage

ATTENTION

Veiller à ne pas renverser de concentré ou d'émulsion. Prendre les mesures nécessaires à l'avance pour récupérer tout concentré déversé ou toute émulsion déversée.

12. Pièces de rechange

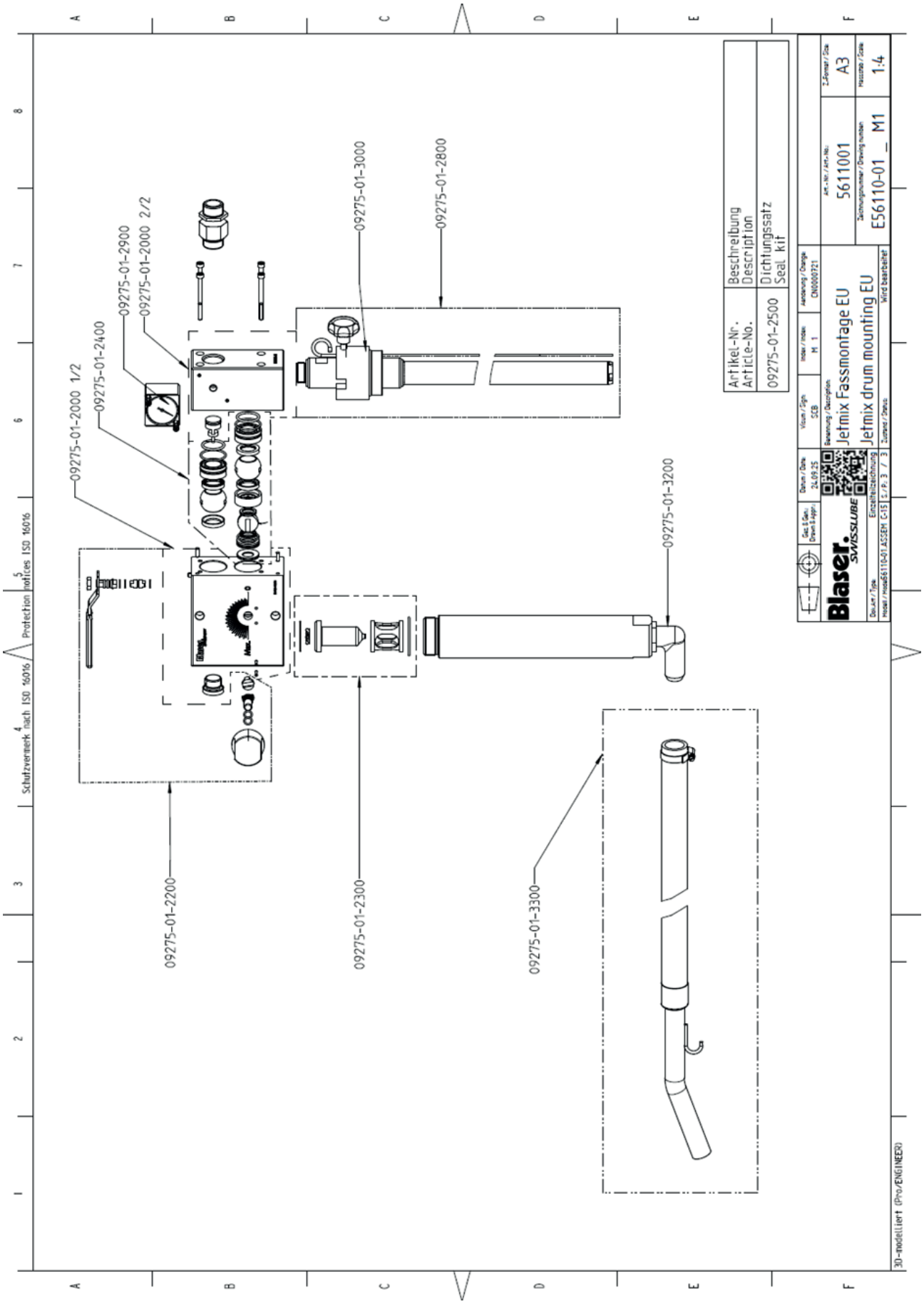

Article	Désignation
09275-01-2000	Kit de pièces de rechange boîtier
09275-01-2200	Kit de pièces de rechange ensemble de réglage
09275-01-2300	Kit de pièces de rechange ensemble de buses
09275-01-2400	Kit de pièces de rechange ensemble de bille
09275-01-2500	Kit de pièces de rechange jeu de joints d'étanchéité
09275-01-2800	Tube plongeur
09275-01-2900	Manomètre
09275-01-3000	Bride de fût compl.
09275-01-3100	Dispositif anti-retour
09275-01-3200	Coude en plastique
09275-01-3300	Kit de flexibles avec tuyau déverseur et bride
OPTIONS	
Article	**Désignation**
09275-01-2600	Compteur d'eau avec raccord fileté
09275-01-2700	Kit de raccordement de flexibles
09279-01-0000	Kit de raccordement de flexibles
09282-02-0000	Kit pour le montage du mélangeur Jetmix sur un conteneur IBC
09294-01-0000	Kit de modification Jetmix montage sur fût vers montage au mur
09277-01-0000	Capot à fermer à clé
09280-01-0000	Soupape d'évacuation

13. Déclaration de conformité CE

EG-Konformitätserklärung

im Sinne der Maschinenrichtlinie 2006/42/EG, Anh. II 1. A

Original

ABNOX®
Lubrication & Metering Solutions

Die alleinige Verantwortung für die Ausstellung dieser Konformitätserklärung trägt der Hersteller

Blaser Swisslube AG

Winterseistrasse 22

SN - 3415 Hasle-Rüegsau

In der Gemeinschaft ansässige Person, die bevollmächtigt ist, die relevanten technischen Unterlagen zusammenzustellen

Blaser Swisslube AG

Winterseistrasse 22

CH - 3415 Hasle-Rüegsau

Beschreibung und Identifizierung der Maschine

Produkt	Mischgerät Jetmix
Typ	EU / US
Seriennummer	Produktionsauftragsnummer - fortlaufende Nummerierung (neu startend bei jedem PA) - zweistellige Jahreszahl
Maschinennummer	-
Projektnummer	Projekt O-020
Handelsbezeichnung	Emulsionsmischgerät
Auftrag	-
Modell	Jetmix
Zusatzangaben	-
Chargennummer	-
Funktion	Emulsionsmischgerät. Das Gerät wird an das Wasserleitungsnetz angeschlossen. Im Betrieb wird durch den Wasserstrom ein Unterdruck erzeugt und Kühlschmierstoff angesaugt. Über ein Dosierkugel kann die Konzentration / das Mischverhältnis von 0 - ca.25% eingestellt werden. Vor dem Austritt aus dem Gerät wird im Strahlrohr der Kühlschmierstoff und das Wasser gemischt.

Hasle-Rüegsau, 25.07.2024

Ort, Datum

Unterschrift
Rolf Schneider
Head of Services Blaser AG

Unterschrift
Benjamin Iseli
Product Manager ABNOX AG

Seite 1/1

0017522 Mode_d_emploi_Jetmix_fr Version : 02 © Blaser Swisslube AG, Suisse

Testez-nous. Ça en vaut la peine.

blaser.com

Notre Outil Liquide. **Votre Succès.**